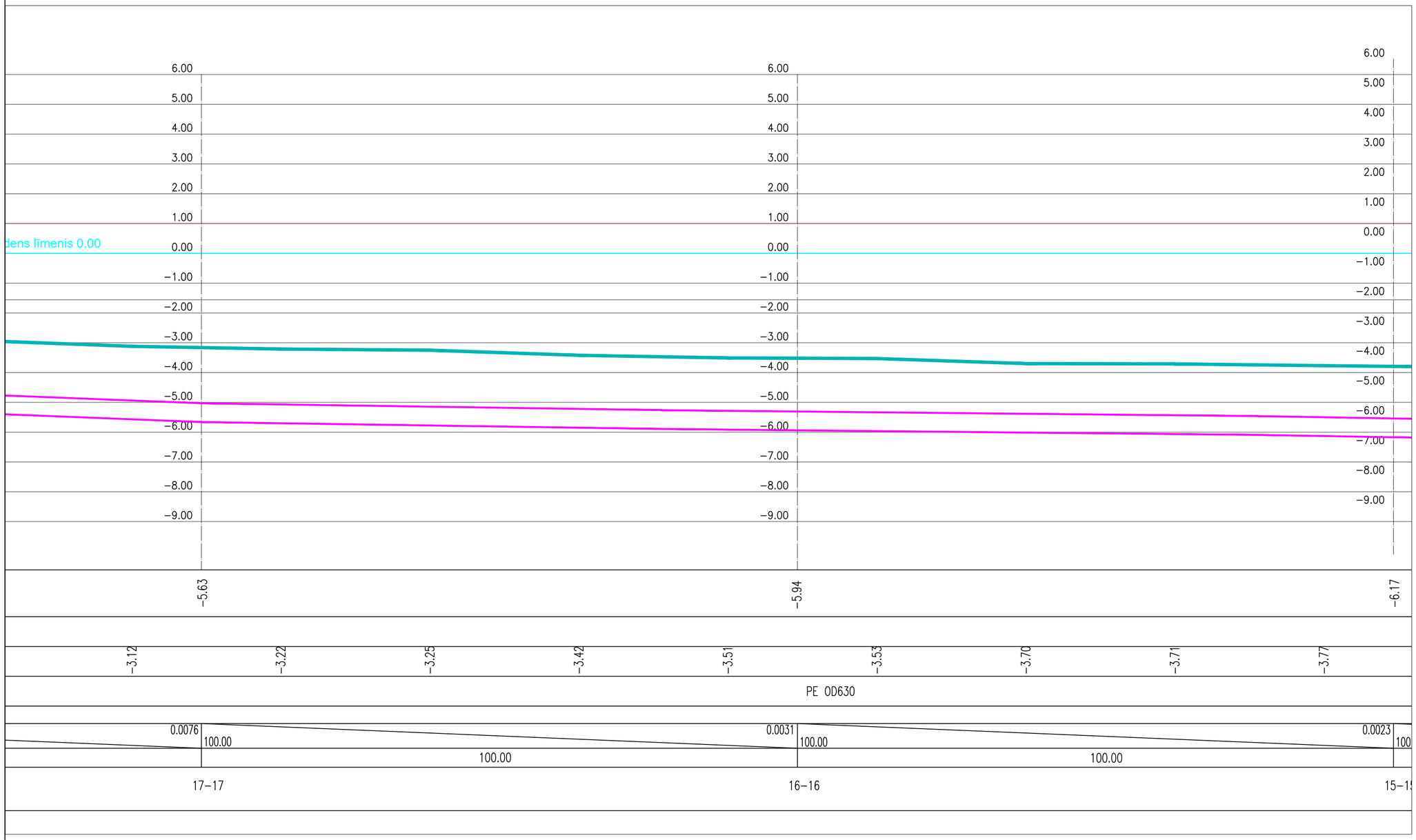

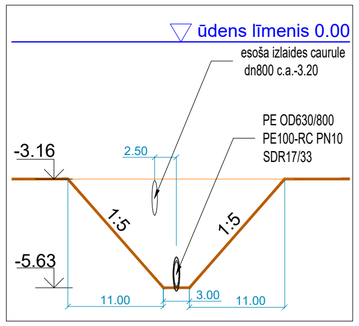

17-17

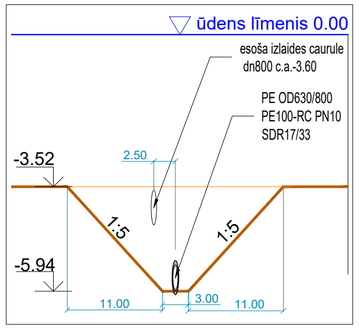

16-16

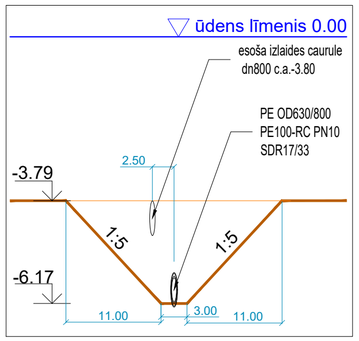

15-15

Pasūtītājs: PSIA "ŪDEKA", Reģ.Nr.41203000983, Talsu iela 65, Ventspils, LV - 3602

Projektētājs: SIA „LAKALME", Reģ.Nr. 40003379590, Dzirnieku iela 26, Mārupe, Mārupes nov., LV - 2167

Projekts: Notekūdeņu un to dūņu apsaimniekošanas infrastruktūras attīstība Ventspilī, Nr. 2.2.1.1./1/24/A/002

Būvobjekts: Attīrīto notekūdeņu izvada pārbūve Ventspilī (id.Nr. UDEKA2025/9)

Amats	Uzvārds	Datums			
Būvpr. vad.	J.Šepovalovs	08.2025	GARENPROFILS	Nr. 47/2025	
Projektēja	J.Šepovalovs	08.2025		Mērogs: 1:500; 1:100	
Ostu un jūras hidrotehnisko būvju projektētājs	L. Evina	08.2025		Marka	Ras.Nr. / Lapas
				UKT	3.8