HPBS.02.10.200 KR

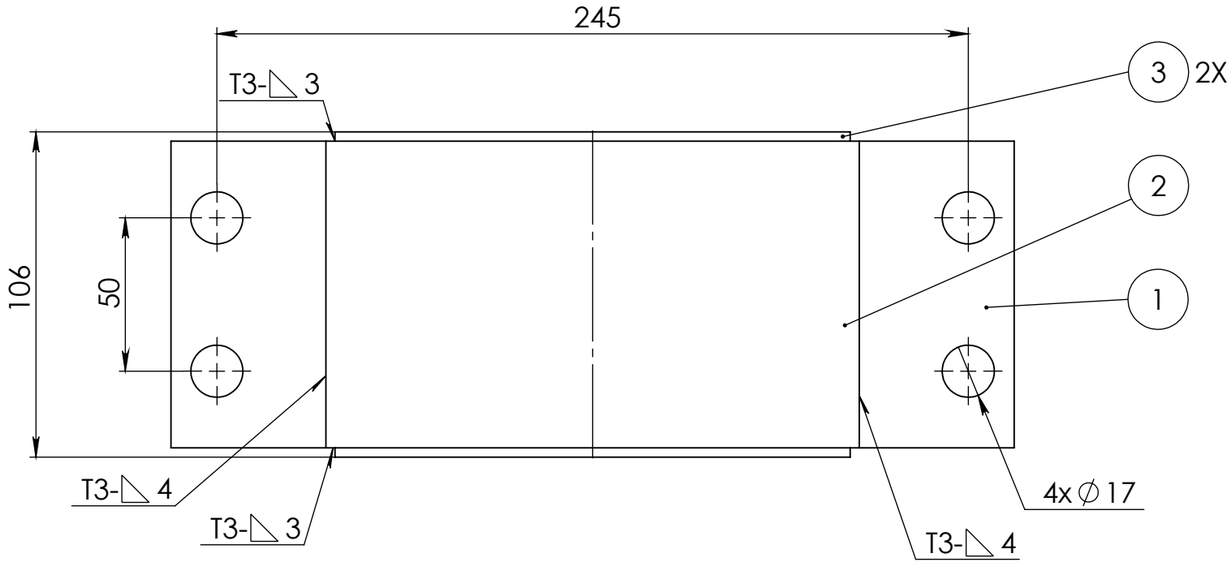


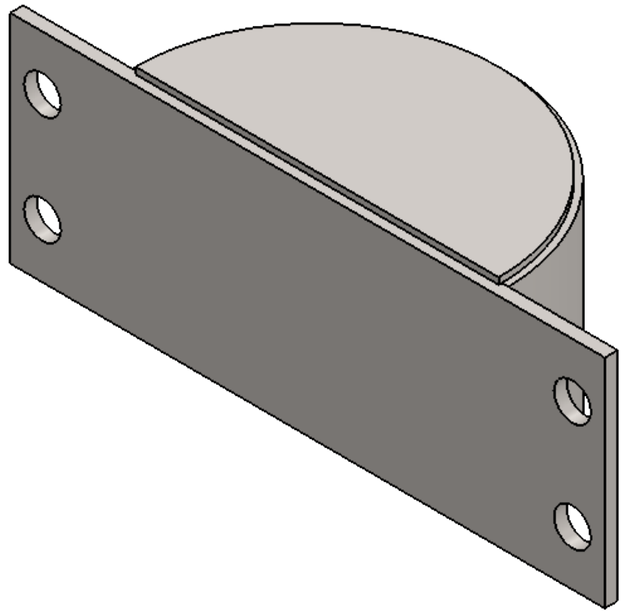

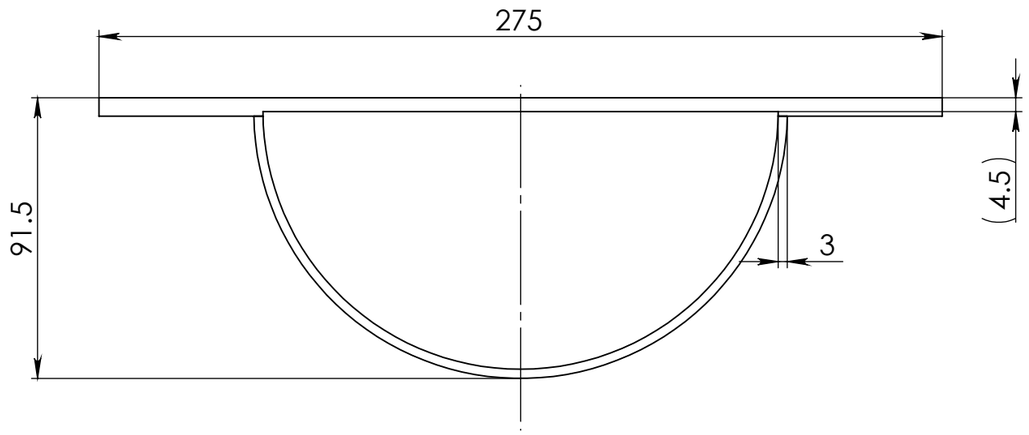


1. * Izmēri uzziņam
2. +t2;
3. Visus izmērus un izpildījumu saskaņot ar HPBS.02.00.000

| ITEM NO. | PART NUMBER | DESCRIPTION | QTY. |
|---|---|---|---|
| 1 | HPBS.02.10.201 | Vāka pamatne | 1 |
| 2 | HPBS.02.10.202 | Vāka māla | 1 |
| 3 | HPBS.02.10.203 | Aizsargs | 2 |

| Izm. | Lapa | Dokum. Nr | Paraksts | Data |
|---|---|---|---|---|
| Izstrād. | | I. Gusarevs | | |
| Pārbaud. | | G.Gusarevs | | |

HPBS.02.10.200 KR

Vāks

| Litera | Masa | Mērogs |
|---|---|---|
| | 2786 | 1:2 |
| Lapa 1 | Lapas 1 | |

LVMI Silava

Paraksts un datums | Dubl. inv. Nr | Aizv. inv. Nr | Paraksts un datums | Orģ. inv. Nr

Formats A3