HPBS.02.05.000 KR

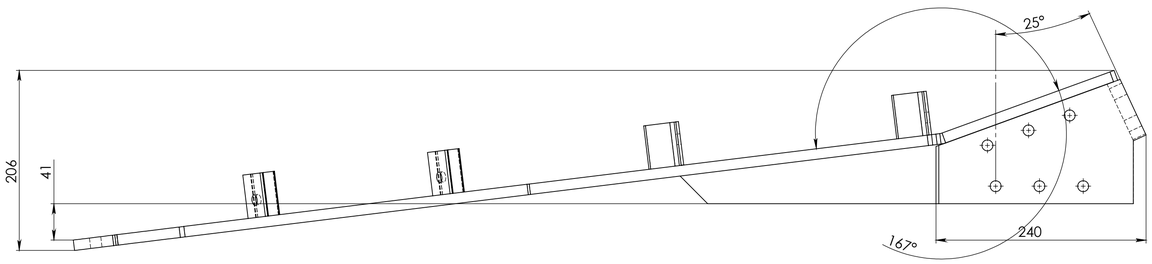

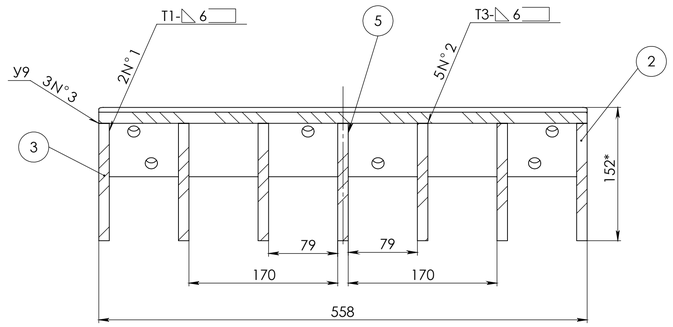

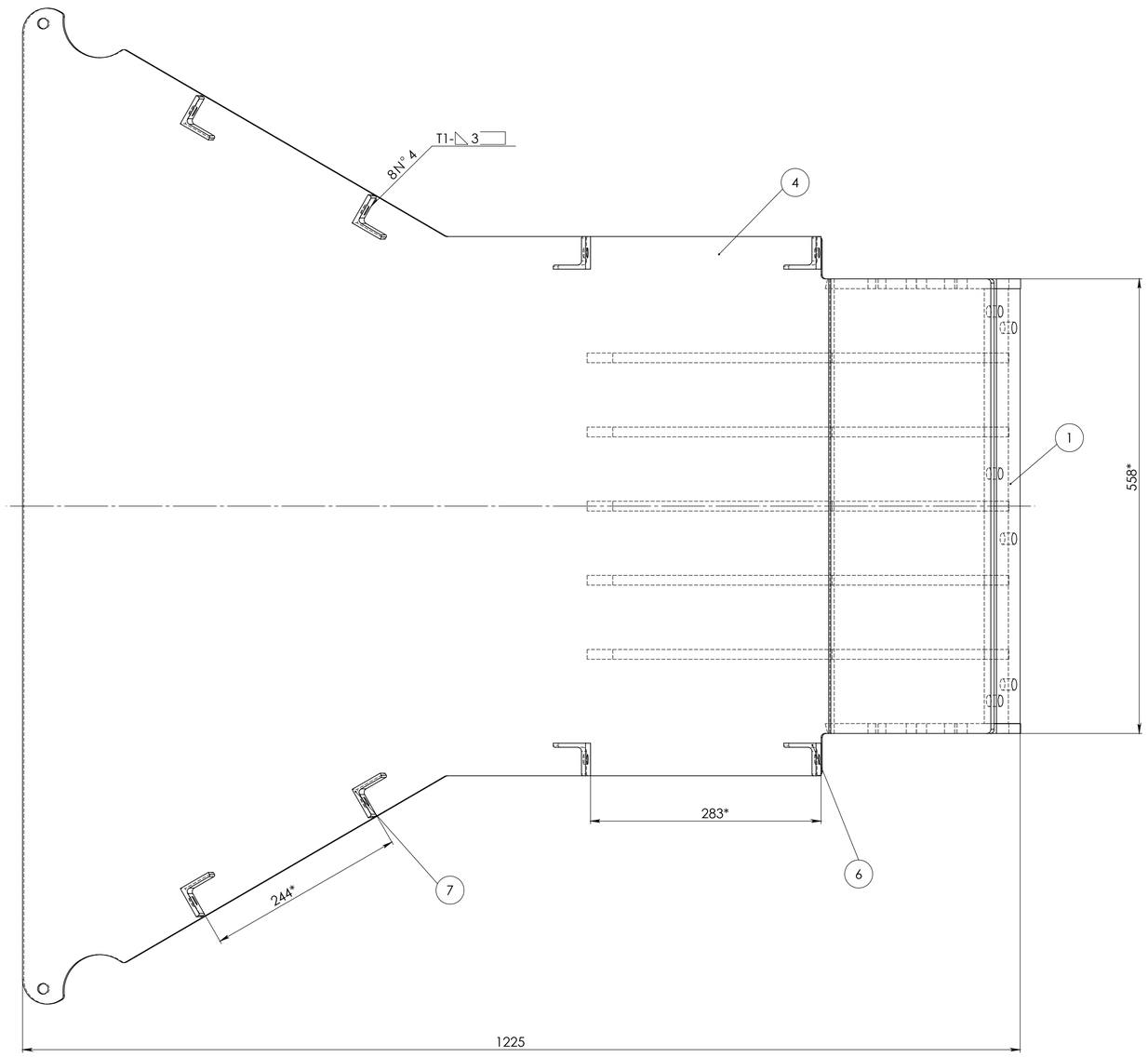

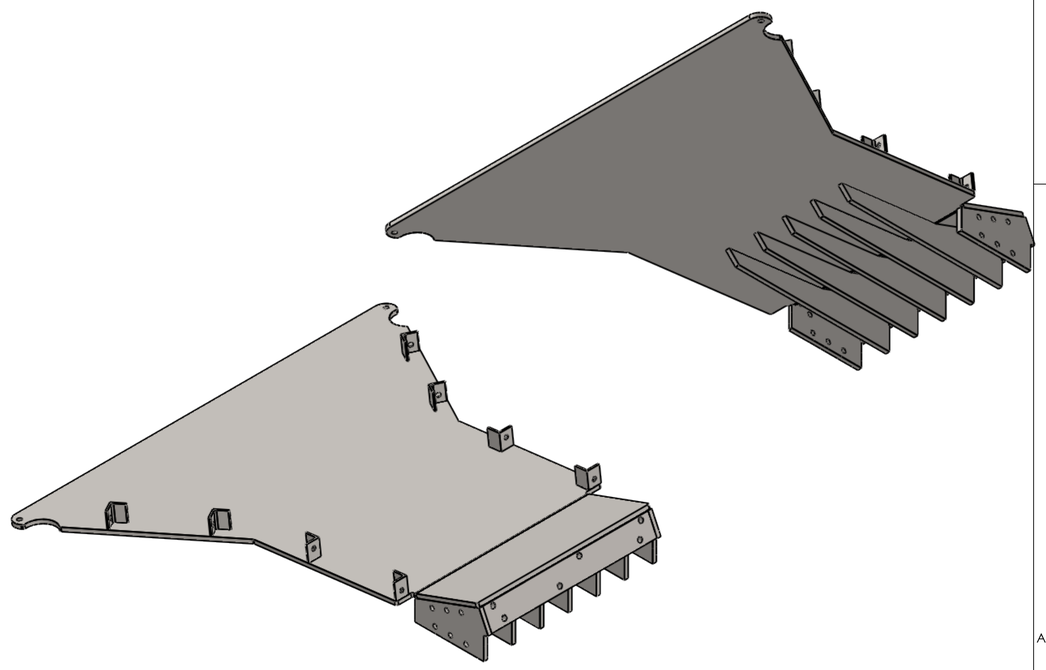

ITEM NO.	PART NUMBER	DESCRIPTION	QTY.
1	HPBS.02.05.001	Gala plāksne	1
2	HPBS.02.05.002	Sānmala	1
3	HPBS.02.05.002-01	Sānmala	1
4	HPBS.02.05.003-A	Grīdiņa	1
5	HPBS.02.05.004-A	Riba	5
6	HPBS.02.06.005-A	Lenķis	4
7	HPBS.02.06.005-01-A	Lenķis	4

1. * Izmēri uzziņam
2. $+t_2; -t_2; \pm \frac{t2}{2}$
3. Visus izmērus saskaņot ar HPBS.02.00.000 mēzglu

Izm.	Lapa	Dokum. Nr.	Paraksts	Data
Izstrād		I. Gusarevs		
Pārbaud.		G.Gusarevs		

HPBS.02.05.000 A KR

Grīdiņa

Litera	Masa	Mērogs
		2:7

Lapa 1 Lapas 1

LVMI Silava

Formats A1

Orig. inv. Nr	Paraksts un datums	Aizv. inv. Nr	Dubl. inv. Nr	Paraksts un datums