HPBS.10.01.000 KR

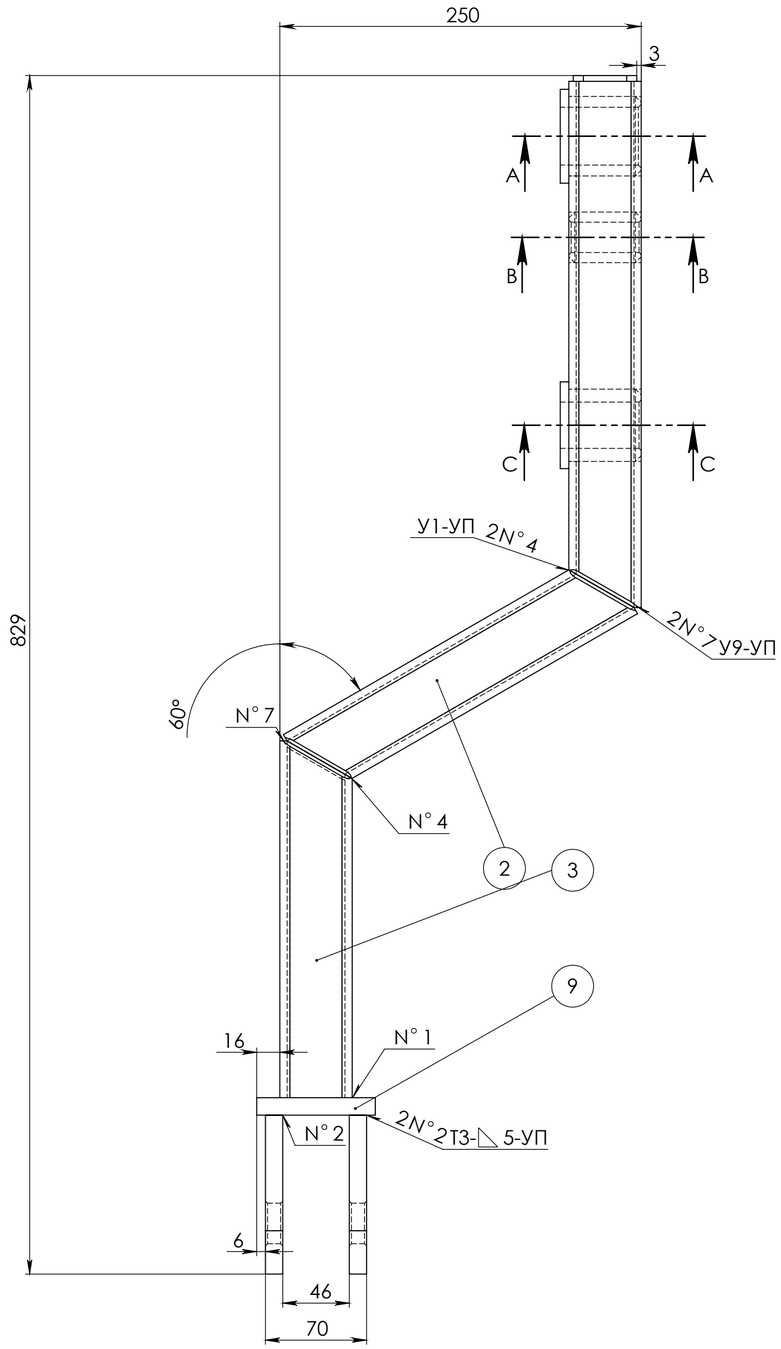

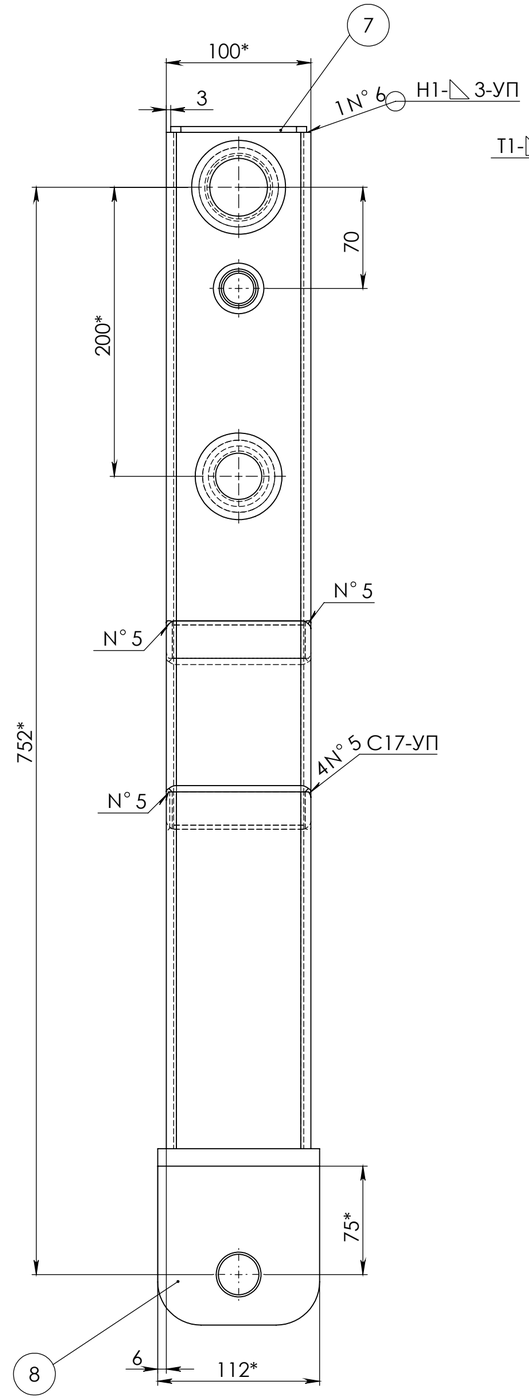

SECTION A-A
SCALE 1 : 1

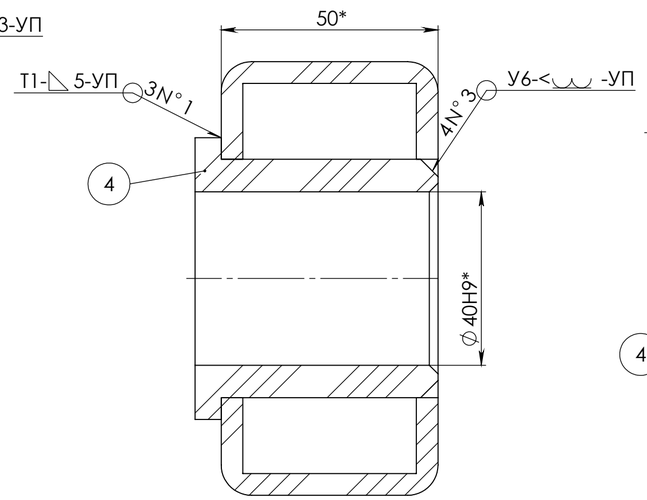

SECTION B-B
SCALE 1 : 1

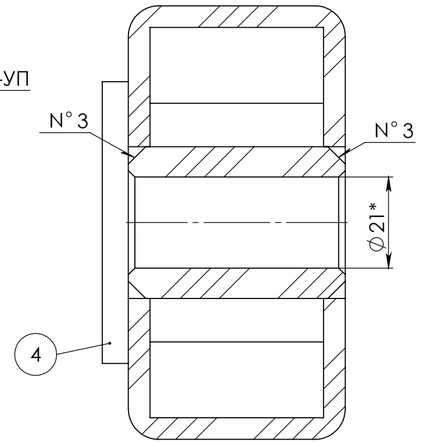

SECTION C-C
SCALE 1 : 1

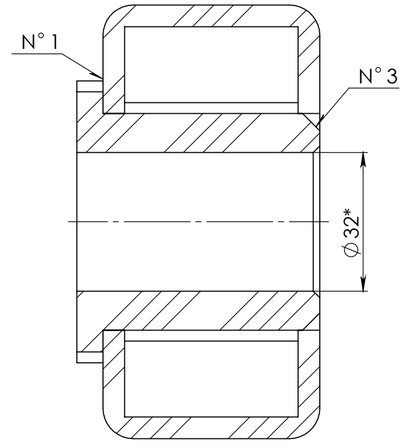

1. * Izmēri uzziņam
2. +t2; -t2; $\pm\frac{t2}{2}$

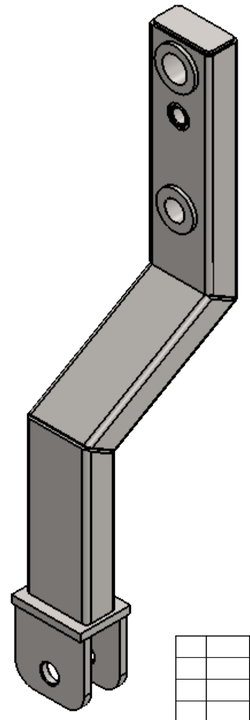

ITEM NO.	PART NUMBER	DESCRIPTION	QTY.
1	HPBS.10.01.001A	Caurule	1
2	HPBS.10.01.002 A	Caurule	1
3	HPBS.10.01.003 A	Caurule	1
4	HPBS.10.01.004	Ieliktnis	1
5	HPBS.10.01.005	Ieliktnis	1
6	HPBS.10.01.006	Ieliktnis	1
7	HPBS.10.01.007	Uzliktnis	1
8	HPBS.10.01.008	Cilpa	2
9	HPBS.10.01.009	Plāksne Loksne $\frac{12}{St.3}$ 112mm x 82mm	1

Izm.	Lapa	Dokum. Nr	Paraksts	Data
Izstrādāja		I. Gusarevs		
Parbaudīja		G.Gusarevs		

HPBS.10.01.000 KR

Pastatne

Litera	Masa	Mērogs
	12.61	1:3

Lapa 1 Lapas 1

LVMI Silava

Formats A2

Paraksts un datums | Dubl. inv. Nr | Aizv. inv. Nr | Paraksts un datums | Org. inv. Nr